SCHEMA DI PRINCIPIO. FARE RIFERIMENTO AL PROGETTO DEFINITIVO

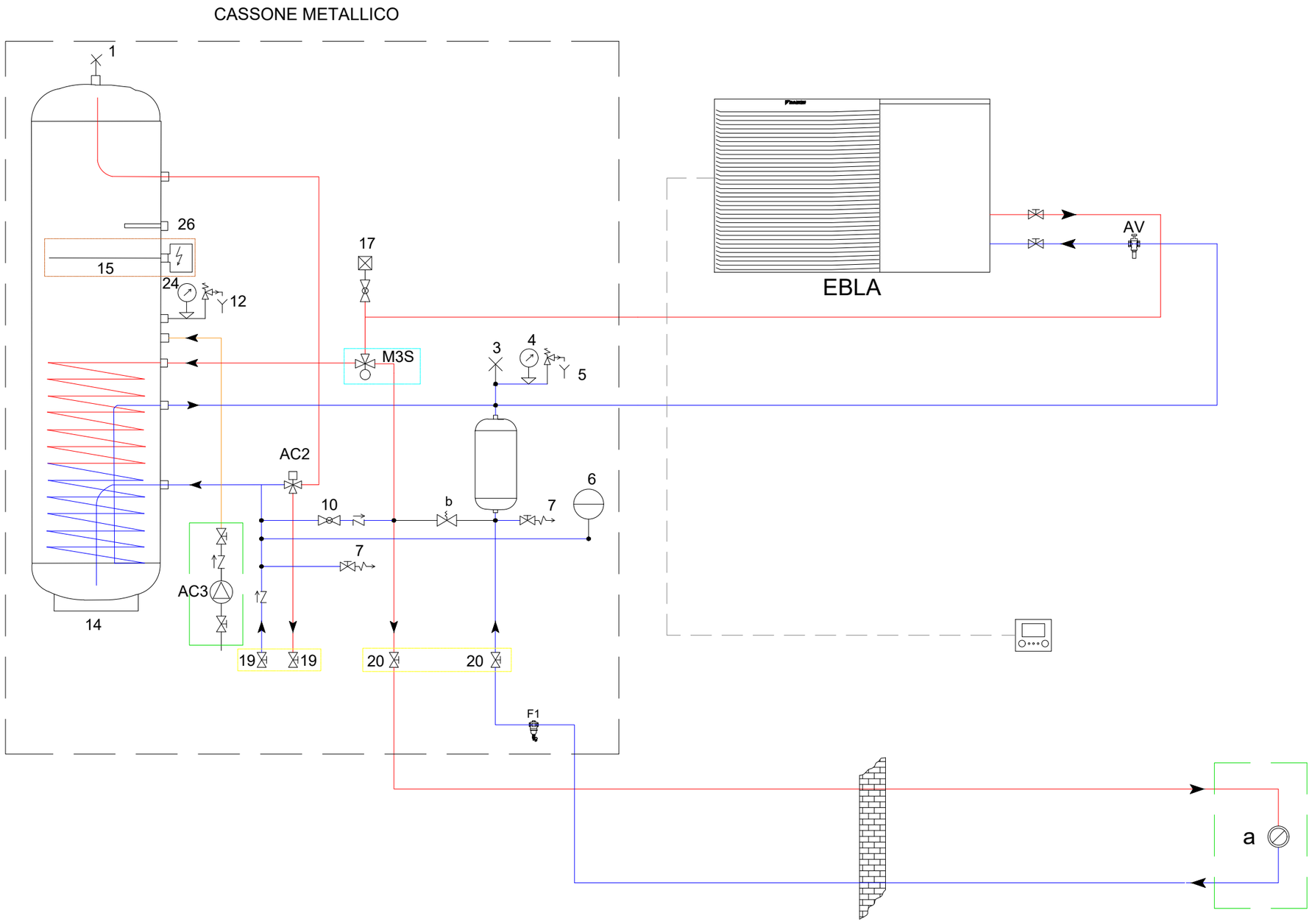

FARE SEMPRE RIFERIMENTO ALLA DOCUMENTAZIONE DEI PRODOTTI PER I DETTAGLI DI INSTALLAZIONE COMPLETI

Collegamenti elettrici

Fornitura e collegamenti non di pertinenza

RESISTENZA ELETTRICA IT.RESELECMB

COD. EKHY3PART

ACCESSORI OPZIONALI

		AC2	MISCELATORE TERMOSTATICO
a	TERMINALI IMPIANTO	M3S	VALVOLA TRE VIE DEVIATRICE IMPIANTO / ACQUA CALDA SANITARIA *EKHY3PART*
b	VALVOLA DI BY PASS	3	VALVOLA SFOGO MANUALE ARIA IMPIANTO
1	VALVOLA SFIATO ARIA BOLLITORE	4	MANOMETRO IMPIANTO 0-4 BAR
6	VASO DI ESPANSIONE SANITARIO 6 BAR-12 LITRI	5	VALVOLA DI SICUREZZA IMPIANTO 3 BAR
7	VALVOLA DI SCARICO	16	ACCUMULO NERZIALE 28 LITRI
12	VALVOLA DI SICUREZZA SANITARIO 6 BAR	17	VALVOLA DI SFIATO ARIA AUTOMATICA CON INTERCETTAZIONE
15	RESISTENZA ELETTRICA	20	VALVOLE DI INTERCETTAZIONE LATO IMPIANTO 1"
19	VALVOLE DI INTERCETTAZIONE LATO SANITARIO 3/4"	F1	FILTRO DEFANGATORE
26	INNESTO SONDA- SONDA INCLUSA NEL EKHY3PART	AV	VALVOLA ANTIGELO PER PROTEZIONE TUBAZIONI - OPZIONALE
AC3	POMPA PER RICIRCOLO ACQUA CALDA SANITARIA	EBLA	UNITA' ESTERNA MONOBLOC *ATHERMA 3 M*

DAIKIN AIR CONDITIONING ITALY S.P.A.
SEDE CENTRALE Via Giuseppe Ripamonti, 85, 20141 Milano MI

SCHEMA FUNZIONALE DAIKIN ALTHERMA PER RISCALDAMENTO, RAFFRESCAMENTO E ACS CON INTEGRAZIONE SOLARE TERMICO

Si riserva il diritto di utilizzo. Da non usare per le dichiarazioni di conformità.
Da non usare ai fini della progettazione.

Data 14/04/2022

In Wall_Daikin Altherma 3 M schema idraulico